BSC1409D5 *performance line*

Hinweis: Dies ist ein rein informatives, unverbindliches Dokument. Theoretische Maximalwerte sind aufgeführt. Änderungen der technischen Daten sind ohne vorherige Ankündigung vorbehalten. Fotos und Zeichnungen dienen nur zur Veranschaulichung und können optionale Konfigurationen enthalten. Für verfügbare Optionen wenden Sie sich bitte an den Hersteller.

Vorteile der BSC Performance Line Serie

- **Vertraute Putzmeister Qualität**

Bekannte Leistung und Qualität - wie bei jeder Putzmeister Maschine, zeichnen sich auch die Geräte der Performance Linie durch ein hohes Leistungspotential, geringe Bertriebskosten und einer hohen Qualität der Teile und Maschinenkomponenten aus.

- **Standartisierte Ausstattung**

Die Ausstattung der Performance Linie ist klar definiert. Die Konfiguration ist vollumfänglich auf den täglichen Einsatz zur Bohrpfahlgründung ausgelegt.

- **Kurze Lieferzeiten und attraktive Preise**

Die Performance Line Modelle werden nach standardtisierten Prozessen gebaut und sind größtenteils ab Lager verfügbar. Durch eine optimiete Anzahl an Optionen kann so eine breite Verfügbarkeit auf einem zugleich attaktivem Preislevel realisiert werden.

Maschinendaten:

Raupenfahrwerk	Stahl
Gewicht	7950 kg
Diesel Motor	Deutz 150 kW (204 hp) EU-Stage V
Diesel Tank	120 l
Max. Geschwindigkeit	1,7 km/h
Wassertank	500 l
Spülwasserpumpe	20 bar 50 l/min
Kompressor	820 l/min
Druckluft-Tank	60 l
Fernsteuerung	Funk (fahren und pumpen) Cable (pumpen)
Lackierung	Arctic White (MB9147)

Putzmeister Betonpumpe

Fördermenge (stangen-/kolbenseitig)	97 / 67 m^3/h
Förderdruck (stangen-/kolbenseitig)	71 / 106 bar
Hub	1400 mm
Zylinder Ø (stangen-/kolbenseitig)	110 / 63 mm
Hübe/Min. (stangen-/kolbenseitig)	37 / 25
Trichtervolumen	600 l
Rüttler	Electric
Connected services	Maschinen Cockpit

Alle Angaben stellen theoetische Maximalwerte dar.
Es ist nicht möglich die maximale Fördermenge und maximalen Förderdruck in Kombination zu erreichen.

BSC1409D5 *performance line*

Abmessungen

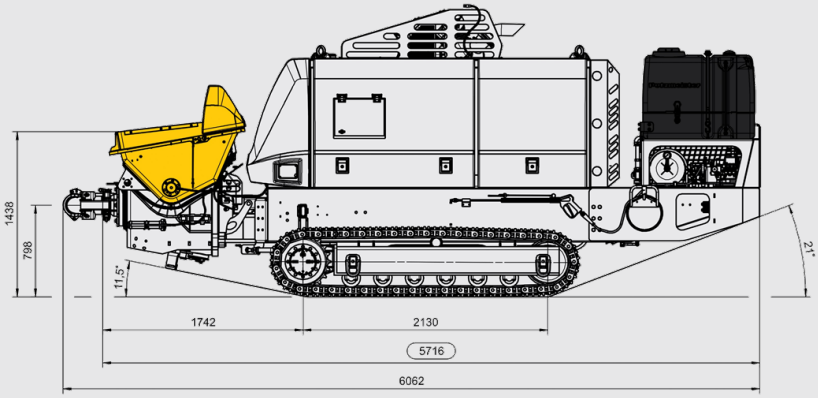

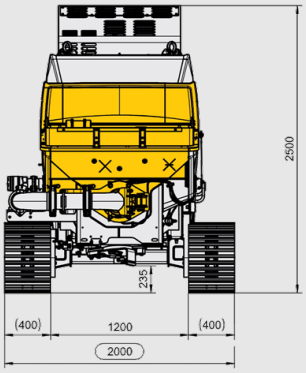

Optionales Zubehör

- Elektrische Fettzentralschmierung
- Hochdruckreiniger: 140 bar, 13,2 l/min
- Förderkolben "Longlife" (ersetzen Standard-Förderkolben)
- Hartmetall-Verschleißteil Kit
- Förderleitung entlang der Maschine
- Gummi-Pads für Raupe
- Auftritt zur Trichterreinigung
- Zusätzliche Funkfernsteuerung
- Zusätzliche Notruftasten
- Feuerlöscher
- Beleuchtungsset zum Fahren und Pumpen

Über 35 Jahre Erfahrung beim Bau von Raupen-Stationärpumpen zeichnen uns aus! Basierend auf diesen Erfahrungswerten sind wir uns sicher, dass dieses optionale Zubehör Ihre Maschine perfekt komplettiert.

Subject to technical changes and errors without prior notice | © by Putzmeister Ibérica S.A 2025 | All rights reserved | CT 3895-5 DE

Putzmeister Ibérica S.A
Camino de hormigueras, 173, 28031, Madrid (Spain)
Tel. +34 91 428 8100 · Fax. +34 91 428 8027
contacto@putzmeister.com
www.putzmeister.com

Putzmeister